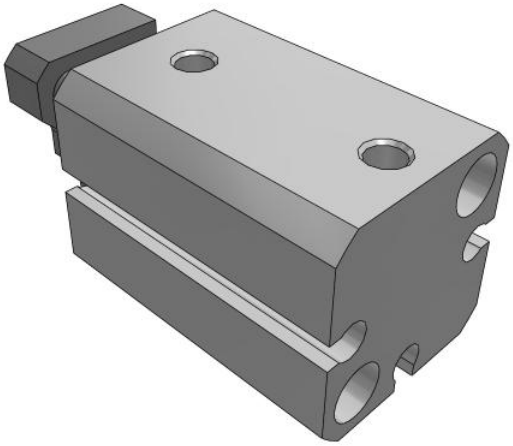

C(D)QM, Vérin compact, modèle à colonne

CDQMB12-15

Fiche technique

Le CQM est un vérin compact intégrant une colonne et une plaque. La série est disponible dans les alésages 12, 16, 20, 25, 32, 40, 50, 63, 80 et 100 mm et présentent les mêmes dimensions de montage que le CQ2. La colonne et la plaquette permettent de monter directement la pièce de travail. La série CQM offre une résistance de charge latérale 4 fois supérieure à celle du CQ2K et une précision d'anti-rotation de ±0.2°.

Les caractéristiques peuvent être modifiées sans préavis et sans obligation de la part du fabricant.

SMC France 1 boulevard de Strasbourg Parc Gustave Eiffel - Bussy-Saint-Georges 77607 Marne-La-Vallée Cedex 3 01 64 76 10 00 https://www.smc.eu/fr-fr supportclient@smc-france.fr

Aimant	D (Intégré)
Montage	B [Trou traversant (Standard)]
Alésage	Ø12 mm
Taraudage	Taraudage M
Rc	
Stroke	15
Détecteur	Sans détecteur
Câble ou connecteur précâblé	Câble 0.5 m
Nombre	2 pcs.
Pression du fluide	Air
Nombre de connecteurs pneumatiques	2 pcs.
Weight	0.068 Kg

Dimensions

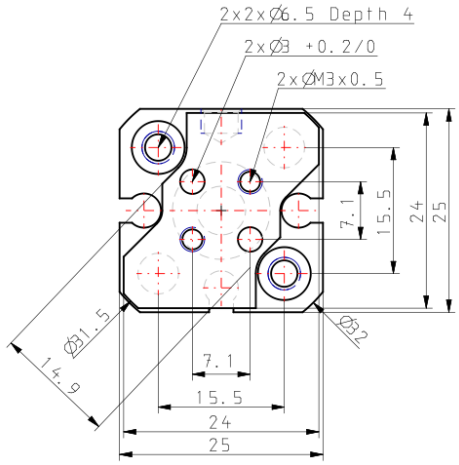

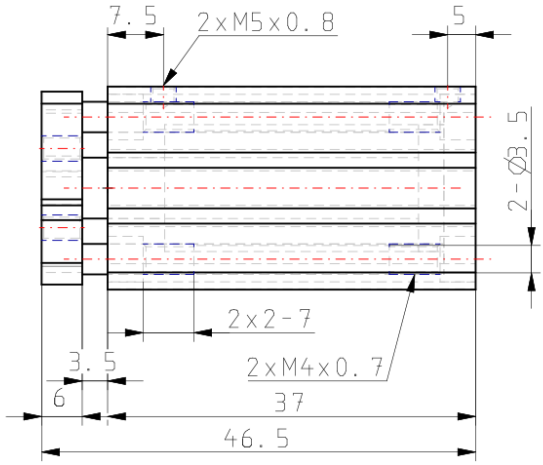

Les caractéristiques peuvent être modifiées sans préavis et sans obligation de la part du fabricant.

SMC France 1 boulevard de Strasbourg Parc Gustave Eiffel - Bussy-Saint-Georges 77607 Marne-La-Vallée Cedex 3 01 64 76 10 00 https://www.smc.eu/fr-fr supportclient@smc-france.fr

Information supplémentaire

Catalogue	CQM_FR.pdf
Operation manuals	cqm_op_manual_cqm_-om0001c.pdf

Les caractéristiques peuvent être modifiées sans préavis et sans obligation de la part du fabricant.

SMC France 1 boulevard de Strasbourg Parc Gustave Eiffel - Bussy-Saint-Georges 77607 Marne-La-Vallée Cedex 3 01 64 76 10 00 https://www.smc.eu/fr-fr supportclient@smc-france.fr