Kompaktzylinder/quadratische Ausführung mit polygonalem Kolben

RoHS

Größe: 32, 40, 50

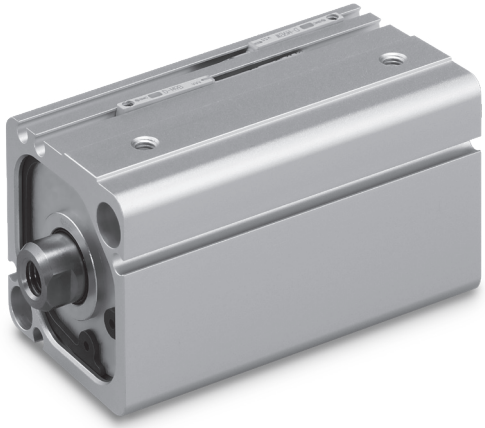

Kompakter und leichter dank polygonalem Kolben!

Gewicht	**30** *1 **% reduziert** 199 g ➡ **139 g**
Höhe	**15** *1 **% reduziert** 49,5 mm ➡ **42 mm**
Breite	**13** *1 **% reduziert** 45 mm ➡ **39 mm**
Länge	**11** *1 **% reduziert** 50 mm ➡ **44,5 mm**

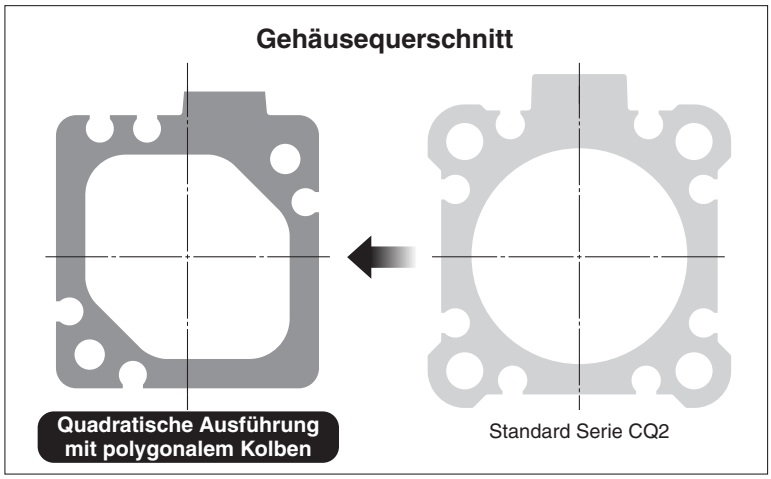

*1 Im Vergleich zur Serie CDQ2, Ø 32, Hub 10 mm

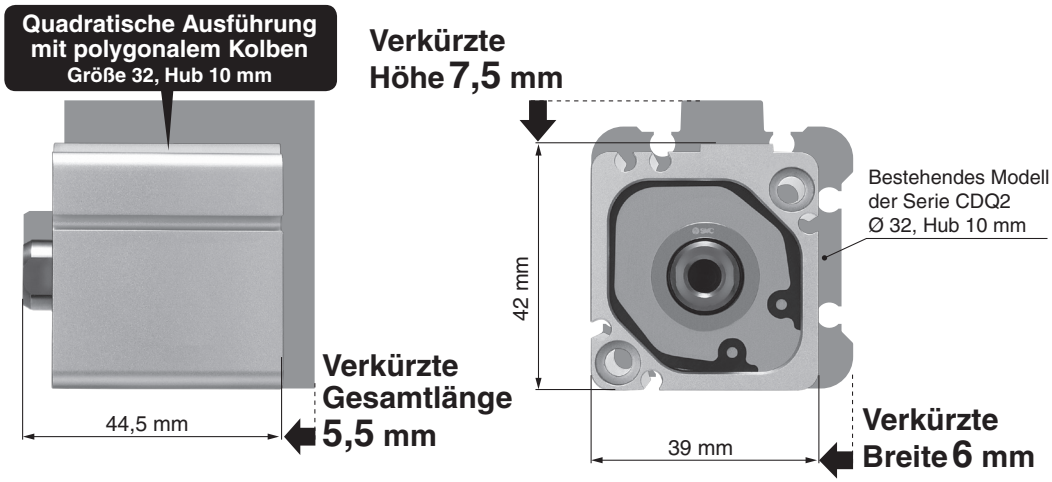

Signalgeber können von vier Seiten montiert werden.

Verwendbarer Signalgeber: D-M9□

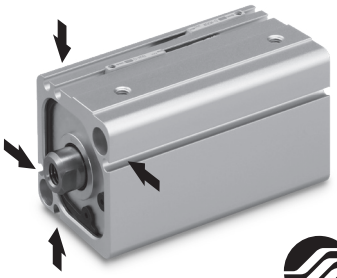

CDQ2B-X3162

SMC

19-EU725-DE

CDQ2B-X3162

Technische Daten

Größe	**32** (Äquiv. Ø 32 Kolbenfläche)	**40** (Äquiv. Ø 40 Kolbenfläche)	**50** (Äquiv. Ø 50 Kolbenfläche)
Wirkungsweise	Doppeltwirkend		
Medium	Druckluft		
Prüfdruck	1,0 MPa		
Max. Betriebsdruck	0,7 MPa*2		
Min. Betriebsdruck	0,05 MPa		
Umgebungs- und Medientemperatur	5 bis 60 °C		
Kolbengeschwindigkeit	50 bis 500 mm/s	50 bis 300 mm/s*2	
Dämpfung	Elastische Dämpfung		
Schmierung	Nicht erforderlich (lebensdauergeschmiert)		
Hubtoleranz	$^{+1,3}_{0}$ mm*1		
Zulässige kinetische Energie	0,15 J	0,26 J	0,46 J

*1 Die Toleranz der elastischen Dämpfung ist nicht in der Hubtoleranz enthalten.

Je nach gewählter Systemkonfiguration ist es möglich, dass die spezifizierte Geschwindigkeit nicht erreicht wird.
*2 Der max. Betriebsdruck und die Kolbengeschwindigkeit weichen von denen des bestehenden Produkts ab (Serie CQ2).

Standardhübe

[mm]

Größe	Standardhub
32	10, 20, 30, 40, 50
40	
50	

Theoretische Kraft

AUS EIN

[N]

Größe	Kolbenstangen-Bewegungsrichtung	Kolbenfläche [mm²]	Betriebsluftdruck [MPa]					
			0,2	0,3	0,4	0,5	0,6	0,7
32	IN	691	138	207	276	345	415	484
	AUS	804	161	241	322	402	482	563
40	EIN	1102	220	331	441	551	661	771
	AUS	1256	251	377	502	628	754	879
50	EIN	1709	342	512	683	854	1025	1196
	AUS	1963	393	589	785	982	1178	1374

* Theoretische Kraft [N] = Druck [MPa] x Kolbenfläche [mm²]

Abmessungen

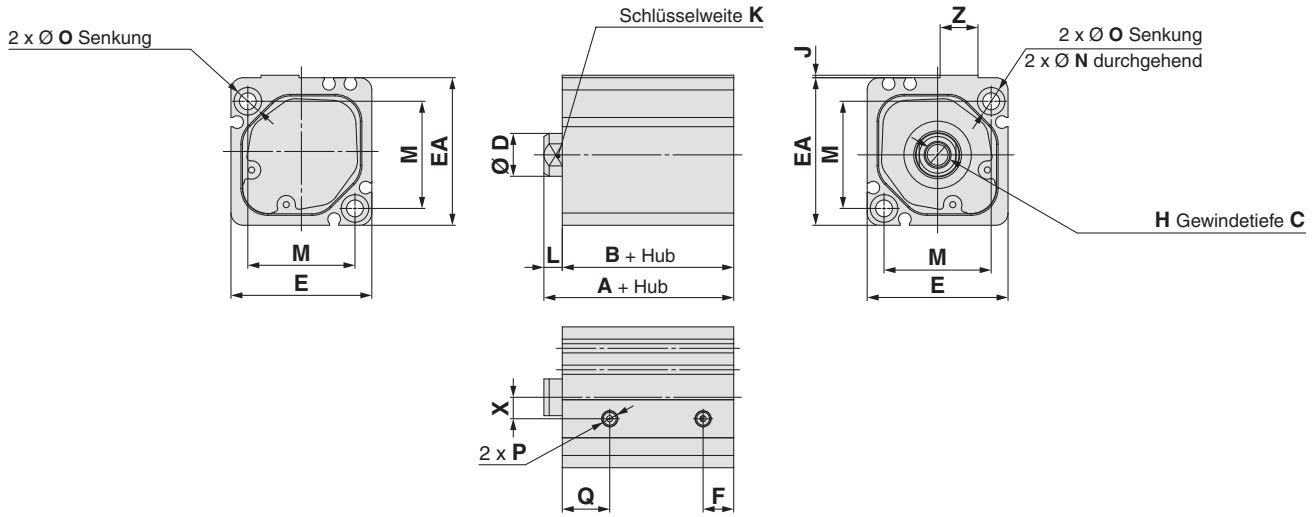

[mm]

Größe	A	B	C	D	E	EA	F	H	J	K	L	M	N	O	P	Q	X	Z
32	34,5	29,5	12	12	39	40,5	8,5	M6 x 1,0	1,5	10	5	29	4,5	8 Tiefe 6	M5 x 0,8	10	5,5	12,4
40	42	36	13	14	46	48,2	10	M8 x 1,25	0,8	12	6	35	5,5	9 Tiefe 7	M5 x 0,8	15,5	7	12,4
50	49,5	41,5	15	18	55	58,2	11,5	M10 x 1,5	2,3	16	8	42	6,6	11 Tiefe 8	Rc1/8	17,5	10	15

SMC Corporation (Europa)

SMC Corporation
Akihabara UDX 15F, 4-14-1, Sotokanda, Chiyoda-ku, Tokyo 101-0021, JAPAN
Telefon: 03-5207-8249 FAX: 03-5298-5362

European Marketing Centre (EMC)
Zuazobidea 14, 01015 Vitoria
Tel: +34 945-184 100 Fax: +34 945-184 124
URL http://www.smc.eu

SMC CORPORATION Alle Rechte vorbehalten

Druck YP 00 Gedruckt in Spanien

Die technischen Daten können ohne vorherige Ankündigung, und ohne dass dem Hersteller daraus eine Verpflichtung entsteht, geändert werden